SELECT

BALCON & TERRAZA

RIGIDO, COMPACTO Y MULTIPROPUESTA
TOLDO DE BARRA TRASERA TRIANGULAR

SELECT

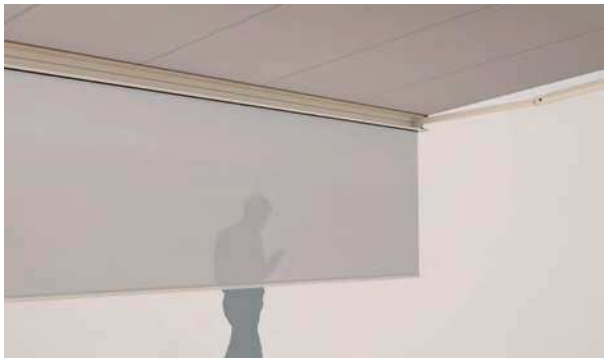

Cenefa caída

S8130/2 Tecnología de brazo telescópico

- Extremadamente estable debido a la tecnología de la barra trasera triangular
- Varias opciones de montaje en la pared, debajo del techo o en los marcos
- Posición de soporte variable
- La cubierta permanece tensa y alta gracias a la tecnología de brazo telescópico (S8130 / 2)
- El ángulo puede ser ajustado manualmente hasta 60º (S8135)
- La proyección puede ser mayor que su anchura (S8133)
- El ángulo de inclinación corresponde a la placa de cubierta ajustable opcional
- La valance opcional proporciona sombra adicional y oculta los brazos del toldo desde la vista
- Abanico opcional: Tapa acrílica hasta máx. 120 cm y Soltis 86 / Soltis 92 hasta máx. 170 cm de altura. Mejor enrollamiento gracias al sistema flotante (rodillo flotante) (S8130, S8133, S8135)

S8130

min. 170 cm
max. 1800 cm*

min. 140 cm
max. 350 cm

*with drop down valance to max. 700 cm wide

CLASS 3 BEAUFORT6 max. 50 km/h

CLASS 2 BEAUFORT5 max. 39 km/h
with drop down valance for 350 cm projection

to max. 600 cm wide

EN 13561

Dimensiones técnicas en milímetros

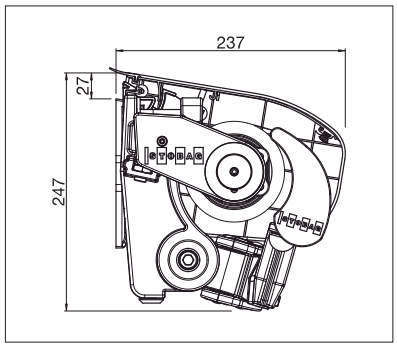

S8130 Instalación pared con tejadillo

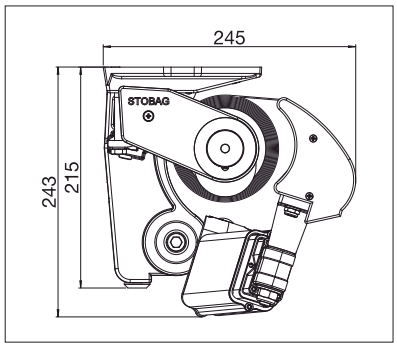

S8130/2 Instalación superior

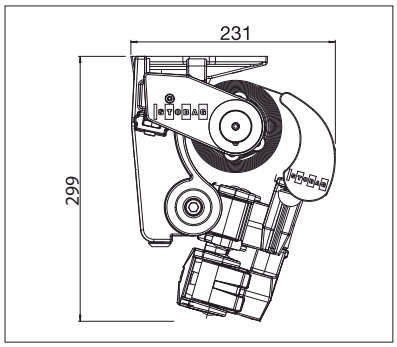

S8133 Instalación superior

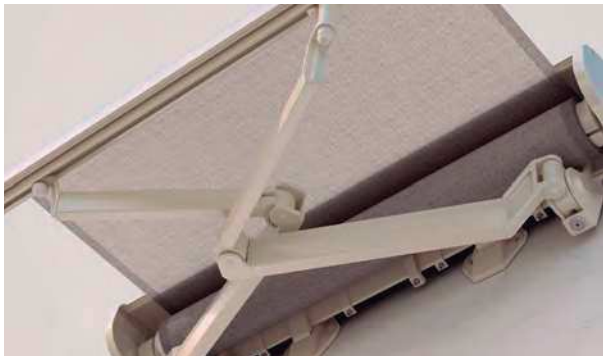

S8133 Brazo cruzado

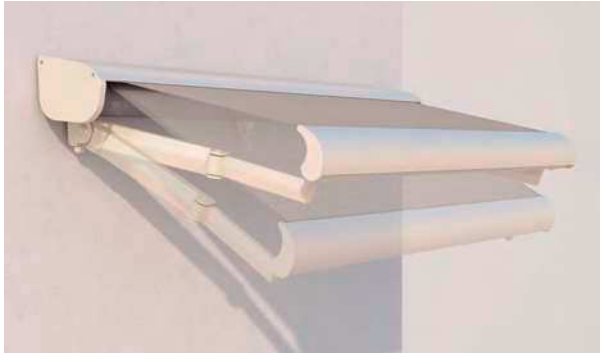

S8135 OMBRAMATIC Inclinación manual ajustable

S8130/2STOBOSCOPE

min. 285 cm
max. 1800 cm

min. 250 cm
max. 350 cm

CLASS BEAUFORT6 3 — max. 50 km/h

CLASS BEAUFORT5 2 — max. 39 km/h
for 350 cm projection

S8133 PLUS

min. 115 cm
max. 775 cm*

min. 150 cm
max. 350 cm*

*cenefa caida
max. 250 cm projection,
max. 700 cm wide

CLASS BEAUFORT6 3 — max. 50 km/h

S8135 OMBRAMATIC

min. 170 cm
max. 600 cm

min. 140 cm
max. 350 cm*

*cenefa caida
max. 300 cm projection

CLASS BEAUFORT6 3 — max. 50 km/h

CLASS BEAUFORT5 2 — max. 39 km/h
with drop down valance
for 350 cm projection

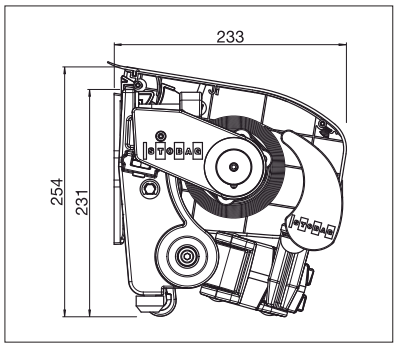

S8135 Instalación en pared

Sin tejadillo

Con tejadillo

COLORES
Descubre diferentes opciones modificando el color de la estructura.

TEXTIL
Elige entre un amplio abanico de materiales y colores.

ELECTRONICA
Más comodidad gracias al sistema remoto de control y luz.

DISFRUTA UN FRESCO VERANO

Más información en www.awma.es

AWMA SUN CONTROL SOLUTIONS STOBAG