JUMBO

BALCÓN Y TERRAZA

AREA DE SOMBRA DE HASTA 90 METROS CUADRADOS

JUMBO S2160/2

Tecnología de brazo telescópico

- Cobertura para grandes areas de hasta 90 metros cuadrados
- Salida máxima hasta 5 metros.
- Alta rigidez y distribución flexible de los soportes gracias a la barra trasera de 4 vértices
- La cubierta permanece siempre tensa y alta gracias a la tecnología de brazo telescópico
- Relación de anchura / proyección mejorada
- Los cojinetes autoalineables para el eje del rodillo garantizan una covertura optima
- Inclinación del toldo ajustable desde 5° hasta 22°
- Tejadillo superior opcional
- Valance opcional proporciona sombra adicional y oculta el toldo a la vista

min. 395 cm
max. 1800 cm

min. 350 cm
max. 500 cm

CLASS BEAUFORT 6 3 — max. 50 km/h

CLASS BEAUFORT 5 2 — max. 39 km/h
For 450 cm and 500 cm projections

Dimensiones técnicas en milímetros

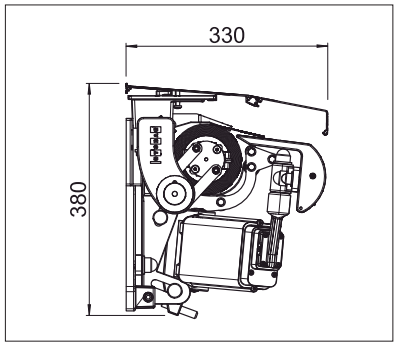

Instalación en pared con tejadillo

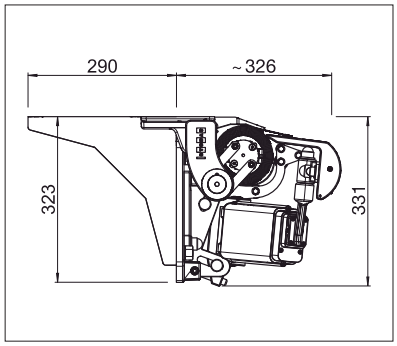

Anclaje a techo

CE
EN 13561

COLORES
Descubre diferentes opciones modificando el color de la estructura.

TEXTIL
Elige entre un amplio abanico de materiales y colores.

ELECTRONICA
Más comodidad gracias al sistema remoto de control y luz.

Más información en www.awma.es