RESOBOX

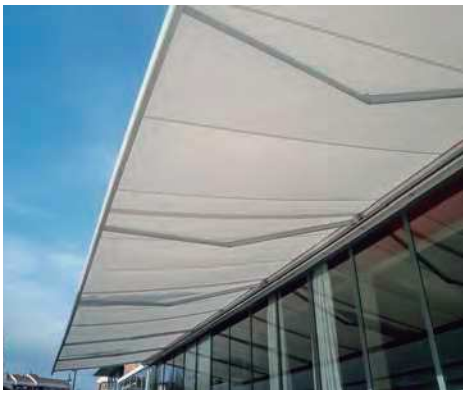

BALCON & TERRAZA

TOLDOS DE COFRE PARA EXTERIOR
70 M² DE SOMBRA

RESOBOX BX8000

Conexión de caja patentada

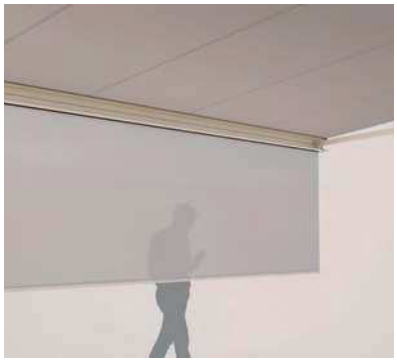

Cenefa caida

Tubo enrollable

- Toldos de caja para grandes terrazas de 18 m de ancho total y 4 m de proyección
- Sistema patentado de conexión de caja modular garantiza una estabilidad óptima
- Posicionamiento de soporte flexible
- Inclinación de toldo ajustable de 0 ° a 40 °
- Brazos plegables con estilo y extremadamente robusto
- Cubierta opcional para ocultar el eje del rodillo de cubierta Tolva opcional: Tapa acrílica hasta máx. 120 cm y Soltis 86 / Soltis 92 hasta máx. 170 cm de altura.

Mejor enrollamiento gracias al sistema flotante (rodillo flotante).

min. 200 cm
max. 1800 cm*

min. 150 cm
max. 400 cm

*with Drop down valance to max. 1400 cm wid over 700 cm two-piece

e;

CLASS BEAUFORT 6 3 max. 50 km/h

CLASS BEAUFORT 5 2 max. 39 km/h
with Drop down valance for 400 cm projection

Dimensiones técnicas en milímetros

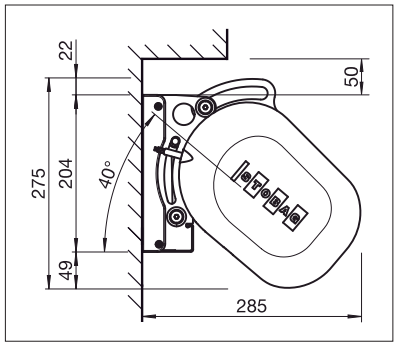

Instalación a pared

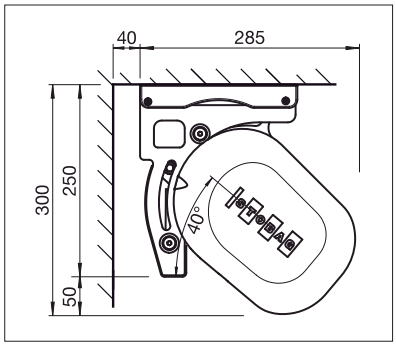

Instalación a techo

CE
EN 13561

COLORES
Descubre diferentes opciones modificando el color de la estructura.

TEXTIL
Elige entre un amplio abanico de materiales y colores.

ELECTRONICA
Más comodidad gracias al sistema remoto de control y luz.

Más información en www.awma.es