OMBRAMOBIL

SUELO Y GRANDES AREAS

TOLDO DE PIE DOBLE CON CUBIERTA INTEGRADA

www.awma.es

SUN CONTROL SOLUTIONS STOBAG

OMBRAMOBIL OS4000

Pie transversal

Taco al suelo

Tejadillo integrado

- Toldos protegidos por tablero de cubierta
- No requiere generalmente una licencia de edificio
- Opciones de anclaje para los soportes usando las mangas empotradas del piso o los pies diagonales
- El perfil de gota cabido con el gutter integrado
- El montaje rápido y fácil
- Posibilidad de fijación de pared unilateral en vez de un soporte
- Puede combinarse con sistemas de suelo de aluminio de STOBAG (Concepto ISLA)

OS4000

min. 315 cm
max. 555 cm

min. 300 cm
max. 450 cm

Post height
max. 260 cm

CLASS 3 BEAUFORT6
max. 50 km/h

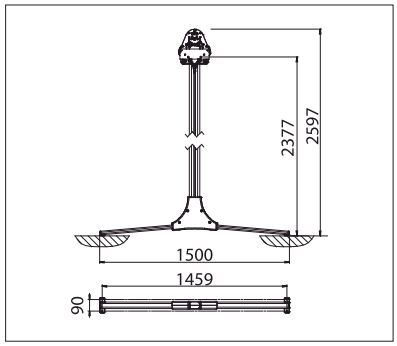

Vista lateral con pie diagonal

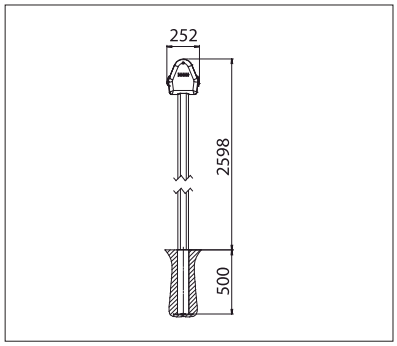

Vista lateral del anclaje por taco

EN 13561

COLORES
Descubre diferentes opciones modificando el color de la estructura.

TEXTIL
Elige entre un amplio abanico de materiales y colores.

ELECTRONICA
Más comodidad gracias al sistema remoto de control y luz.

Más información en www.awma.es